GX1612U

COMMUTATORE A CAMME SERIE GX, AVVIATORE STELLA-TRIANGOLO DA 16A IN ESECUZIONE PER MONTAGGIO FRONTALE CON MANIGLIA NERA, MOSTRINA 48X48MM

Denominazione del prodotto			Commutatori a camme
Tipo			GX16
Caratteristiche generali			
Schema			12 - Avviatore stella-triangolo
Numero di elementi			4
Esecuzione			U - Esecuzione per montaggio frontale con maniglia nera
Caratteristiche dei contatti			
Tensione nominale di isolamento			
	IEC/EN	V	690
	UL/CSA	V	600
Tensione nominale di tenuta ad impulso (Uimp)		kV	6
Corrente convenzionale termica in aria libera Ith			
	IEC/EN	A	16
	UL/CSA	A	12
Tensione di funzionamento nominale		V	440
Tensione nominale di tenuta a impulso		kV	4
Max. calibro fusibili per protezione da corto circuito In (gG)			
	10kA	A	16
	15kA	A	16
	25kA	A	16
Corrente nominale di breve durata Icw			
	1s	A	250
Conducibilità			10/5 mA/V
Corrente di impiego Ie IEC/EN			
AC1/AC21A			
		A	16
AC15			
	110V	A	10
	220/230V	A	8
	380/400V	A	4
	660/690V	A	1.5
Potenza nominale di impiego in AC			
trifase AC3			
	220/230V	kW	3.5
	380/440V	kW	4.5
	500/690V	kW	5.5
monofase AC3			
	110V	kW	0.55
	220/230V	kW	1.5
	380/440V	kW	2.2
trifase AC23A			
	220/230V	kW	3.7
	380/440V	kW	6.5
	500/690V	kW	7.5
monofase AC23A			
	110V	kW	0.75
	220/230V	kW	1.8
	380/440V	kW	3

Le caratteristiche descritte in questo documento sono suscettibili in qualsiasi momento ad evoluzioni o modifiche. Le descrizioni, i dati tecnici e funzionali, i disegni e le istruzioni sul depliant sono da considerarsi solo come indicativi, e pertanto non possono avere nessun valore contrattuale.

Corrente nominale di impiego in DC				
	DC21A			
		48V	A	16
		60V	A	16
		110V	A	4
		220V	A	0.6
		440V	A	0.25
	DC23A (poli in serie)			
		24V	A	16 (1)
		48V	A	16 (2)
		60V	A	16 (3)
		110V	A	10 (3)
		220V	A	7 (4)
	DC13			
		24V	A	16
		48V	A	14
		60V	A	10
		110V	A	1
		220V	A	0.4
		440V	A	0.15
Potenza dissipata			W	0.6
Caratteristiche meccaniche				
Attacchi vite				3M
Coppia di serraggio terminali max			Nm	0.5
Sezione dei conduttori				
	AWG - Cavo rigido			
		min	AWG	20
		max	AWG	12
	AWG - Cavo flessibile			
		min	AWG	20
		max	AWG	12
	Sezione dei conduttori (IEC) - Cavo flessibile			
		min	mm²	0.5
		max	mm²	2.5
	Sezione dei conduttori (IEC) - Cavo rigido			
		min	mm²	0.5
		max	mm²	2.5
Durata meccanica			cycles	$1X10^6$
Dati tecnici UL				
Interruttori per motori a comando diretto				
	Per motore trifase			
		120V	HP	1.5
		240V	HP	3
		480V	HP	5
		600V	HP	5
	Per motore monofase			
		120V	HP	0.75
		240V	HP	1
Condizioni ambientali				
Temperatura				
	Temperatura di impiego			
		min	°C	-25
		max	°C	+55
	Temperatura di stoccaggio			

Le caratteristiche descritte in questo documento sono suscettibili in qualsiasi momento ad evoluzioni o modifiche. Le descrizioni, i dati tecnici e funzionali, i disegni e le istruzioni sul depliant sono da considerarsi solo come indicativi, e pertanto non possono avere nessun valore contrattuale.

min	°C	-40
max	°C	+70

Tolleranze e protezioni

Grado di protezione IP frontale	IP65
Grado di protezione Terminali	IP20

Dimensioni [mm (in)]

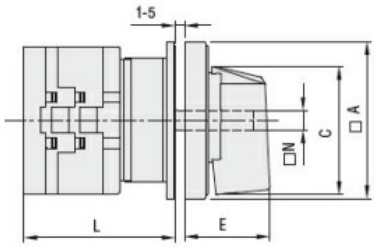

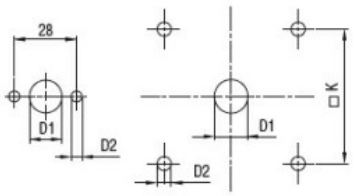

Drillings for 4 screws fixing (4V version).

Series	Dimensions							L Number of elements											
	□A	C	ØD1	ØD2	E	□K	□N	1	2	3	4	5	6	7	8	9	10	11	12
GX16	48	39.5	12	5	26.5	36	6	43	51.5	60	68.5	77	85.5	94	102.5	111	119.5	128	136.5
GX20	48	39.5	12	5	26.5	36	6	43	51.5	60	68.5	77	85.5	94	102.5	111	119.5	128	136.5
GX32	65	53	14	5	34.5	48	7	51	63	75	85	99	111	123	135	147	159	171	183
GX40	65	53	14	5	34.5	48	7	51	63	75	85	99	111	123	135	147	159	171	183

Schemi elettrici

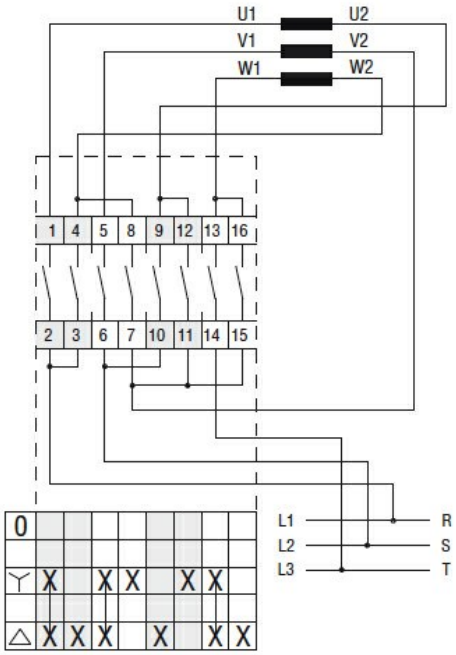

Omologazioni e conformità

Conformità	
	CSA C22.2 n° 14
	IEC/EN/BS 60947-1
	IEC/EN/BS 60947-3
	IEC/EN/BS 60947-5-1
	IEC/EN/BS 61058-1
	UL60947-4-1
Omologazioni	
	cULus

Le caratteristiche descritte in questo documento sono suscettibili in qualsiasi momento ad evoluzioni o modifiche. Le descrizioni, i dati tecnici e funzionali, i disegni e le istruzioni sul depliant sono da considerarsi solo come indicativi, e pertanto non possono avere nessun valore contrattuale.

EAC

Classificazione ETIM

ETIM 8.0	EC001105 - interruttore

Le caratteristiche descritte in questo documento sono suscettibili in qualsiasi momento ad evoluzioni o modifiche. Le descrizioni, i dati tecnici e funzionali, i disegni e le istruzioni sul depliant sono da considerarsi solo come indicativi, e pertanto non possono avere nessun valore contrattuale.